BINNENSCHILD

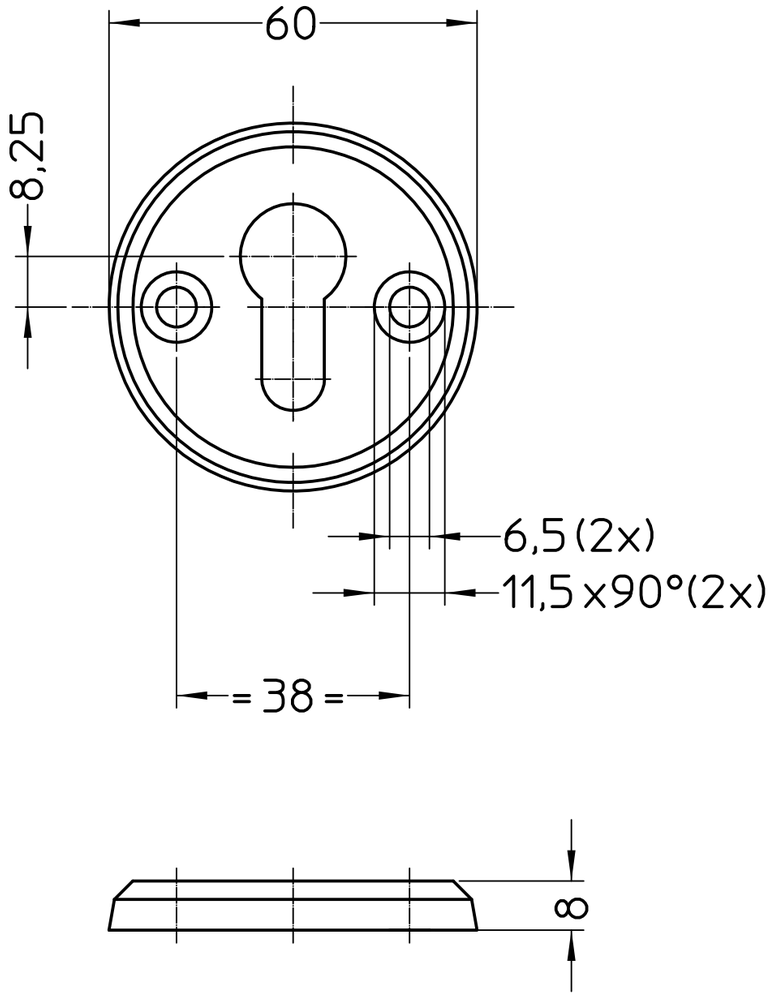

BUITENSCHILD

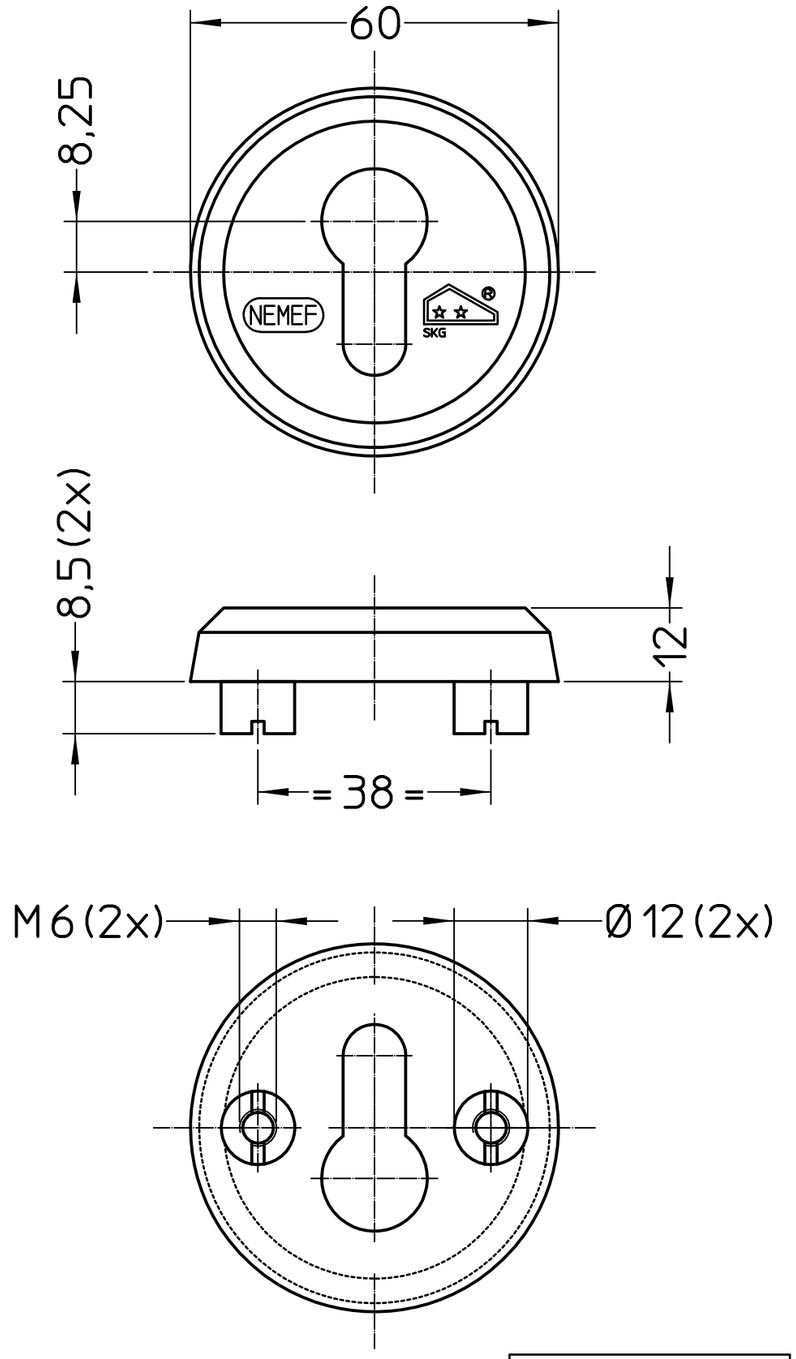

Art. 3441

Ter Informatie

Benaming : VEILIGHEIDSBESLAG				
Schaal	1 : 1	Datum	Materiaal :	x
Get.	J.R.	091097	Kwaliteit :	x
Gez.				
NEMEF®				A3
Art.	3441			